2.1.1 Firmenschild

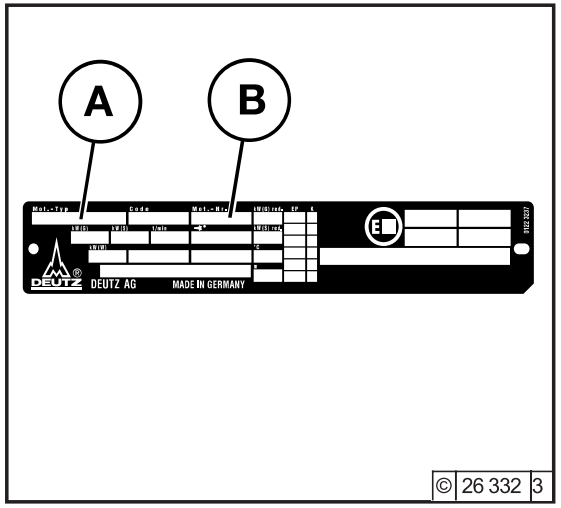

Die Bauart **A,** die Motornummer **B** sowie die Leistungsdaten sind auf dem Firmenschild eingestempelt.

2.1.2 Lage des Firmenschildes

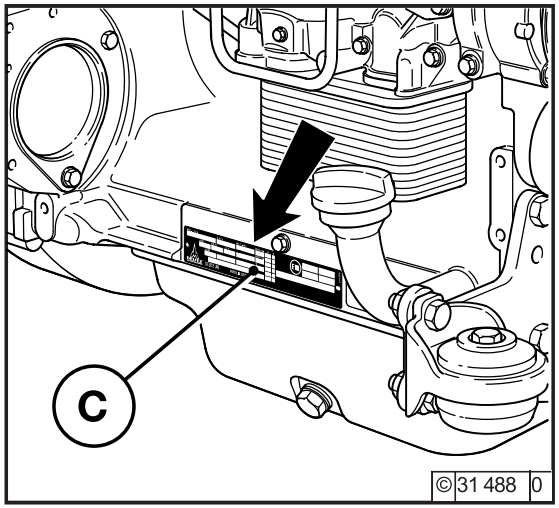

Das Firmenschild **C** ist am Kurbelgehäuse befestigt.

2.1.3 Motornummer

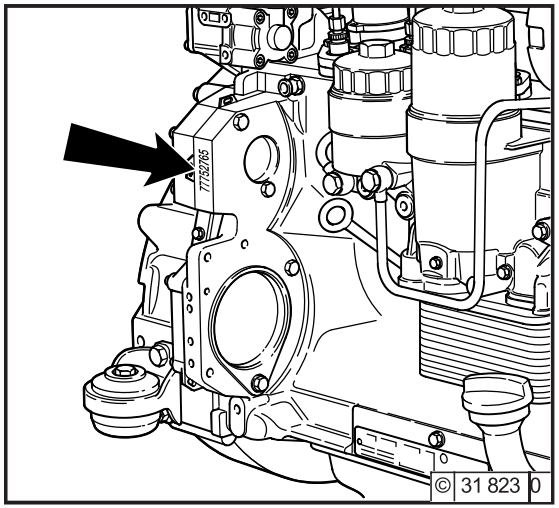

Die Motornummer ist auf dem Kurbelgehäuse **(Pfeil)** sowie auf dem Firmenschild eingestempelt.

© 2003